令和6年度　知多地区高等学校剣道大会　男子団体

令和6年8月25日　メディアス体育館ちた

優勝　阿久比C　　3位　阿久比A

2位　常滑　　3位　半田

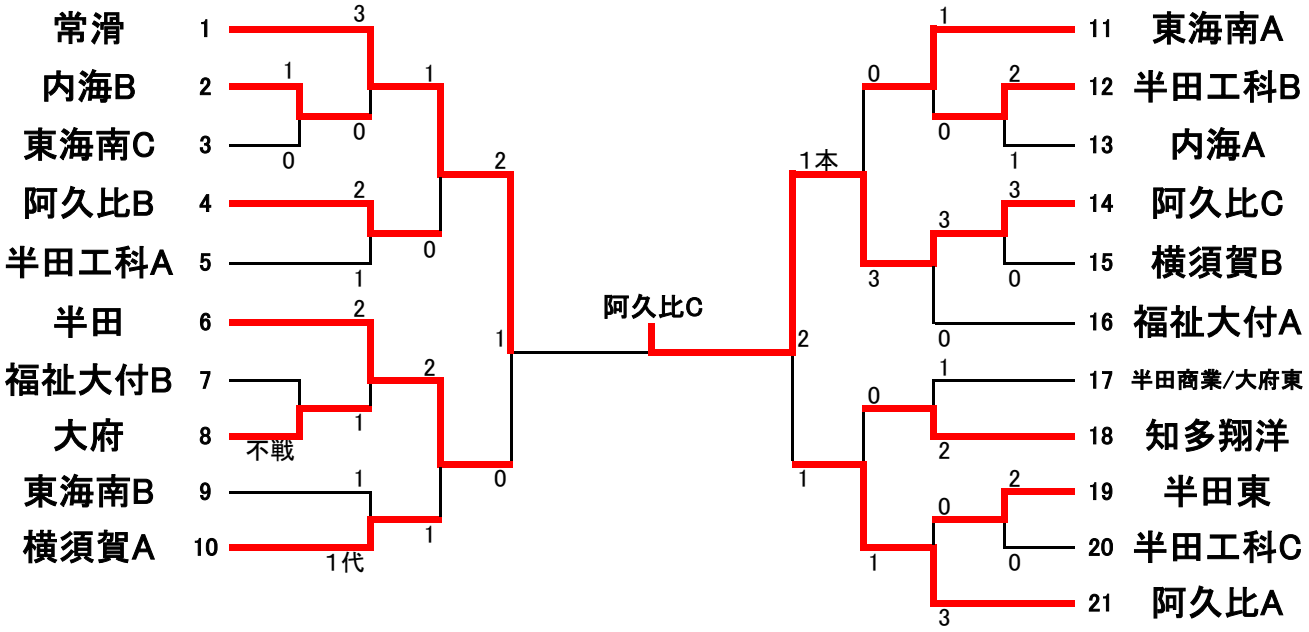

令和6年度　知多地区高等学校剣道大会　女子団体

令和6年8月25日　メディアス体育館ちた

優勝　東海樟風A　　3位　常滑
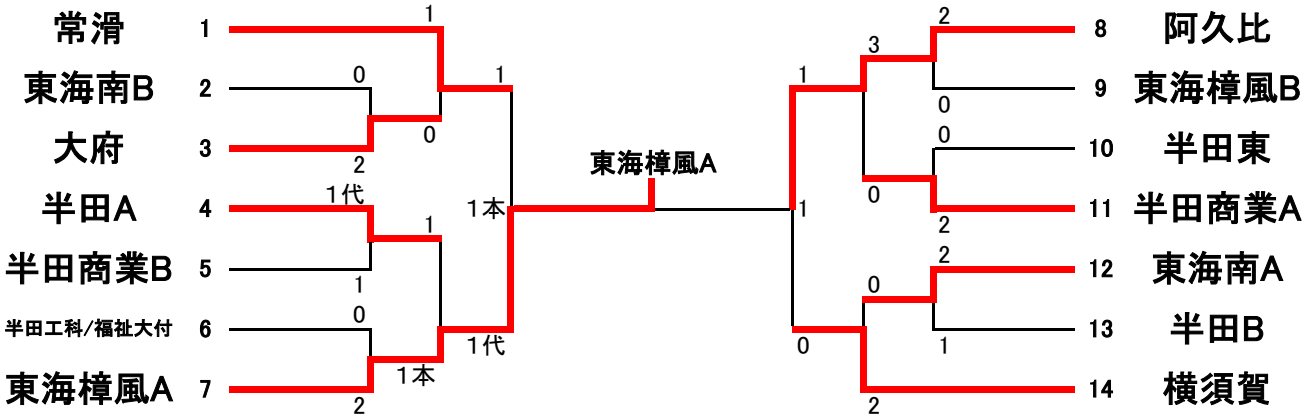
2位　阿久比　　3位　横須賀